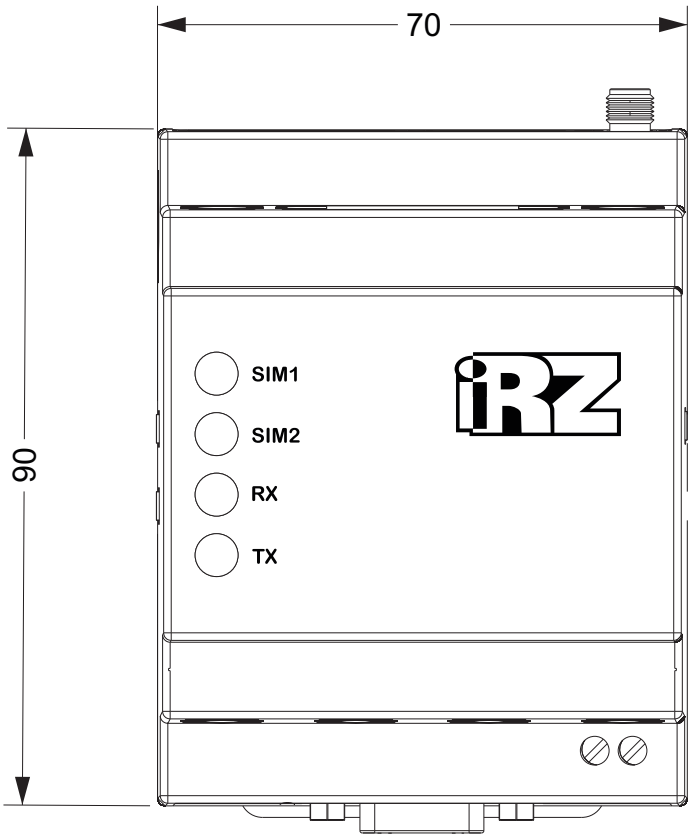
70
90
SIM1
SIM2
RX
TX

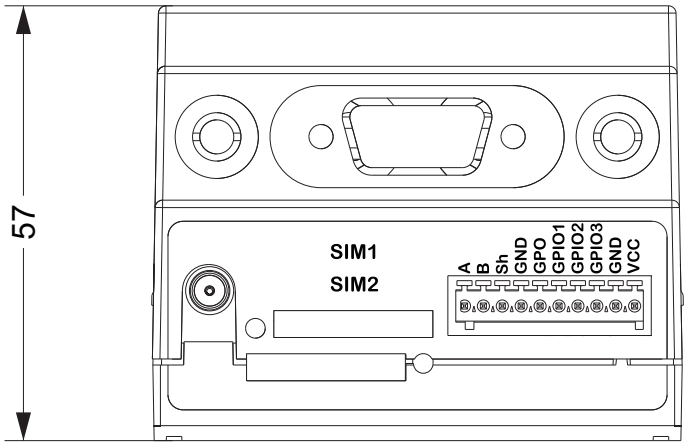
57
SIM1
SIM2
A
B
Sh
GND
GPO
GPIO1
GPIO2
GPIO3
GND
VCC

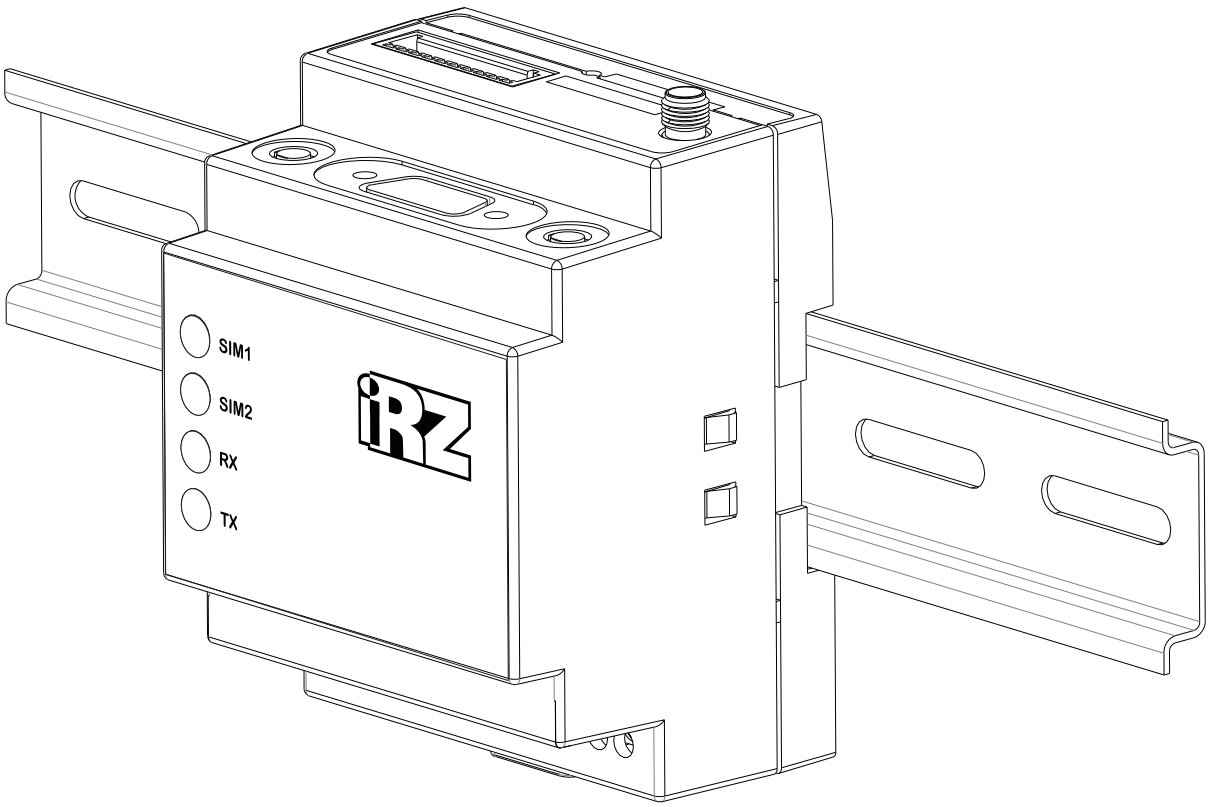
SIM1
SIM2
RX
TX